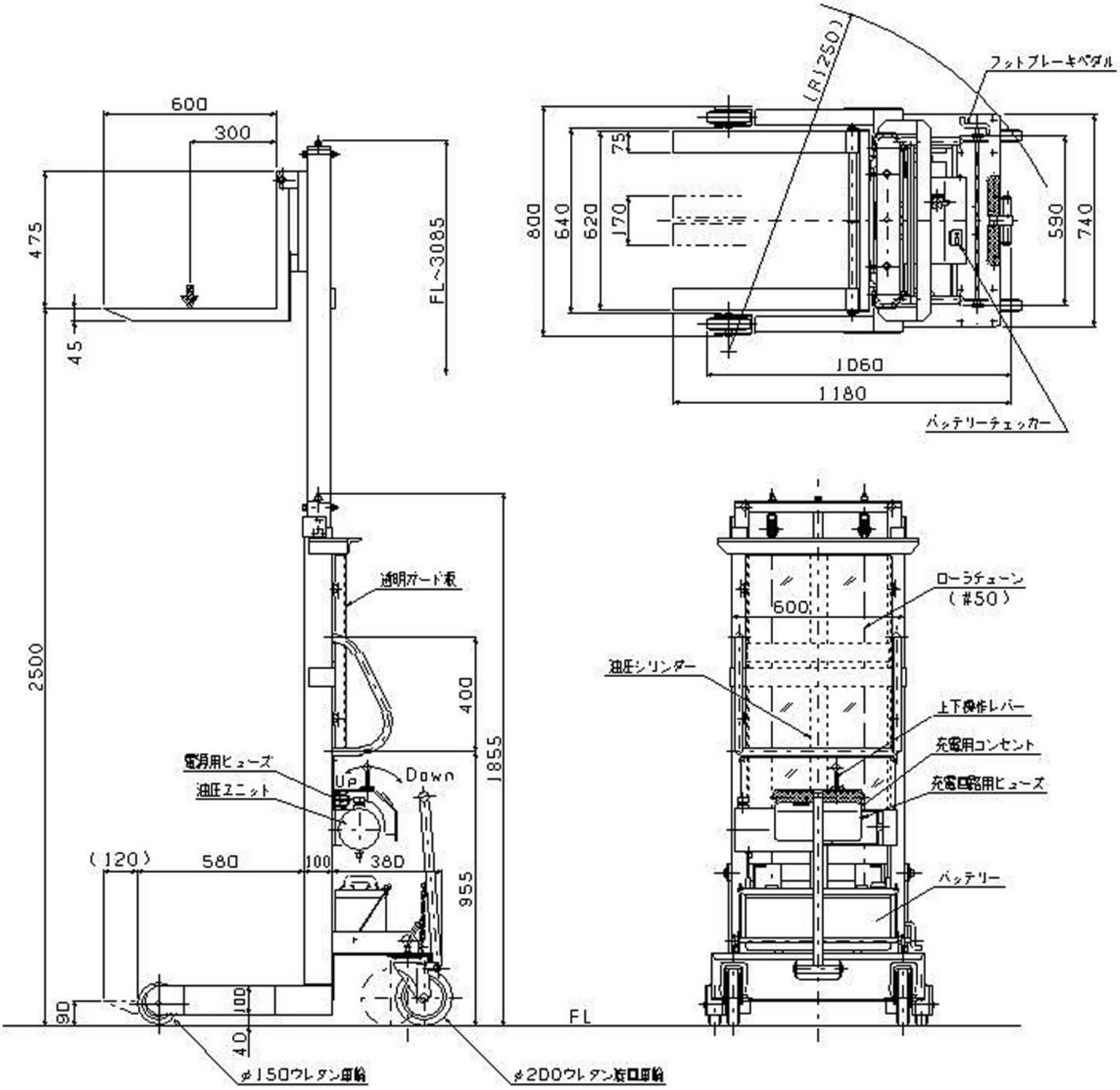
600
300
475
45
2500
FL~3085
通明ガード板
400
1855
電源用ヒューズ
油圧ユニット
Up
Down
(120)
580
100
380
955
90
100
40
FL
φ150ウレタン車輪
φ200ウレタン旋回車輪
(R1250)
フットブレーキペダル
800
640
620
170
75
590
740
1060
1180
バッテリーチェッカー
600
ローラチェーン
(#50)
油圧シリンダー
上下操作レバー
充電用コンセント
充電回路用ヒューズ
バッテリー