部品番号	品名	個数	材質	摘要
1	本体	1	SGMCC	t0.7,t1.0
2	オイルパン	2	SGCC	t1.2
3	パレット枠	1	SGMHC	t2.0
4	床板	4	SGMHC	t2.0
5	脚	3	SGMHC	t2.0
6	屋根	1	SGMCC	t0.7,t1.0
7	ガススプリング	2	S35C	FGSS22300A
8	取手	2	ABS	AP-173
9	パチン錠	1	SUS304	C-1240
10	ピーコック	2	黄銅	BD-1200
11	ストリートエルボ	2	FCMB	8A
12	平型蝶番	2	SUS304	B-1078-15-BR
13	平型蝶番	4	SUS304	B-1078-13-BR

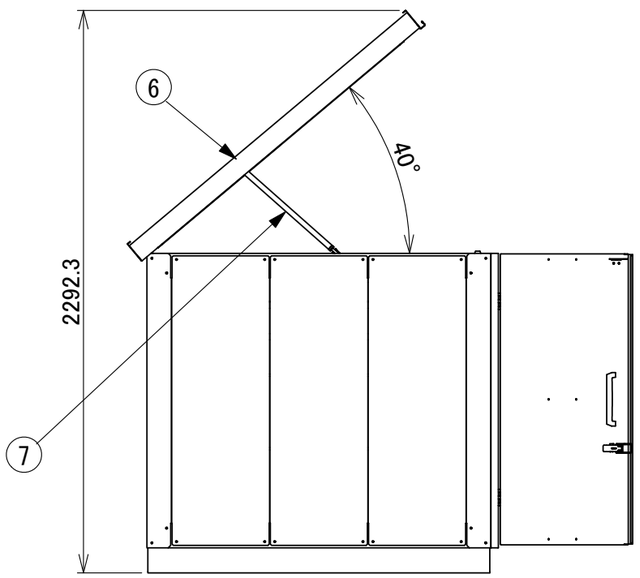

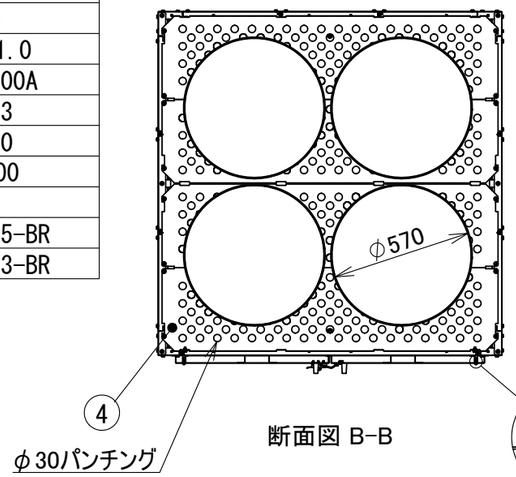

断面図 B-B

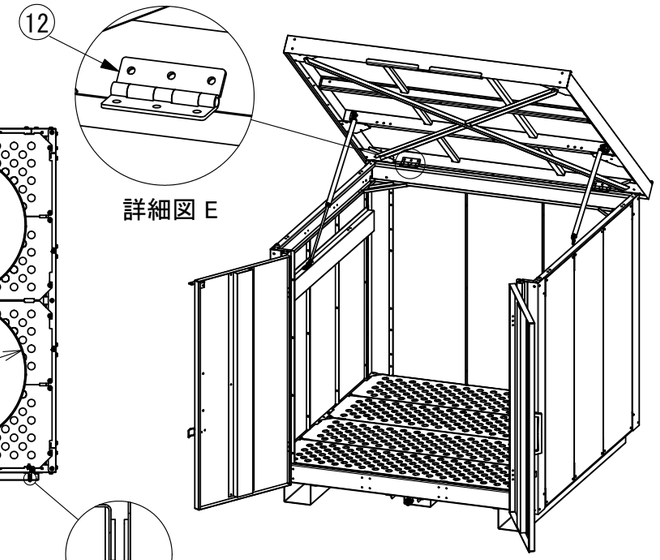

詳細図 E

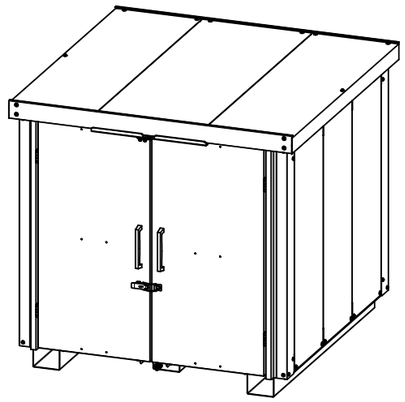

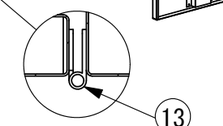

詳細図 F

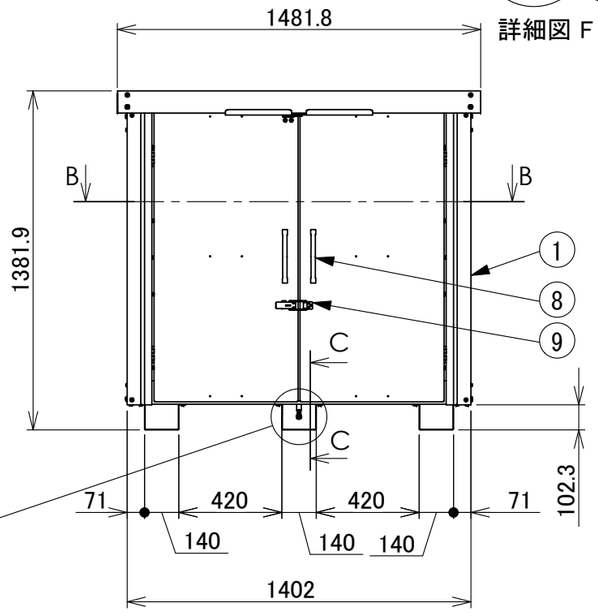

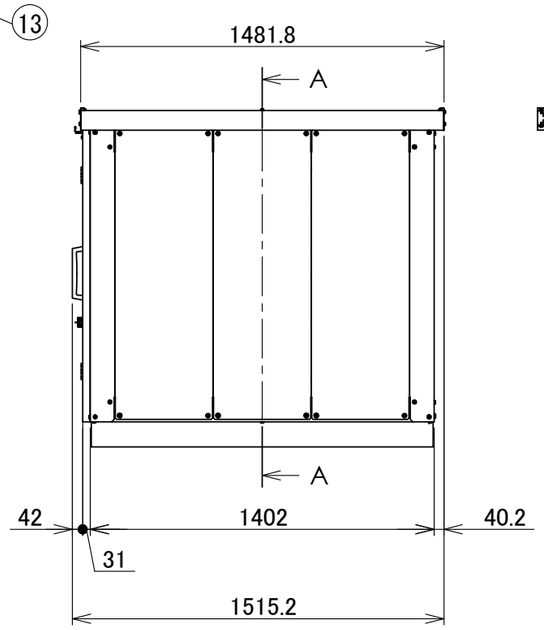

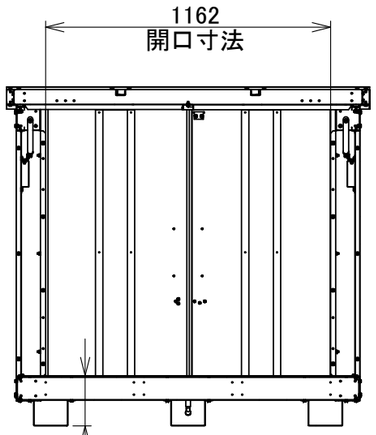

断面図 A-A

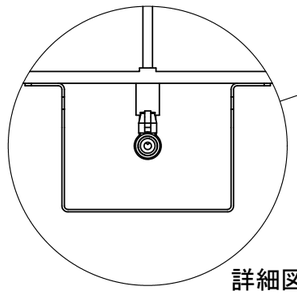

詳細図 D

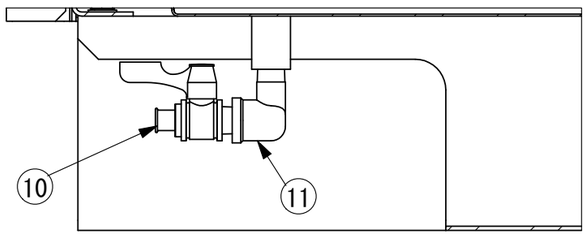

詳細図 C

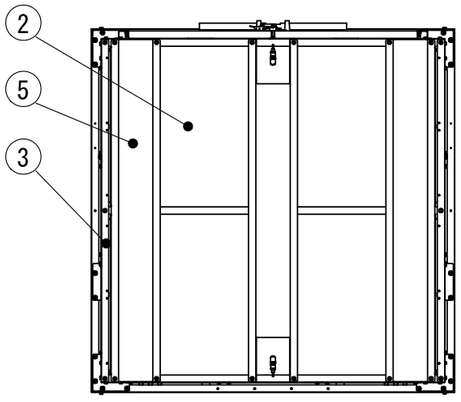

承認図

最大積載重量　1000kg
受け皿容量　約160L（約80L×2）
本体重量　約185kg

図名	危険物大型移動保管庫(組み立て式) M2641KK-4K							図番	
尺度	–	製図		検図		単位	mm	日付	2021/01/05
表面処理	アイボリー色								

E