●M2C-30KAM-KA / M2C-60KAM-KA / M2C-150KAM-KA

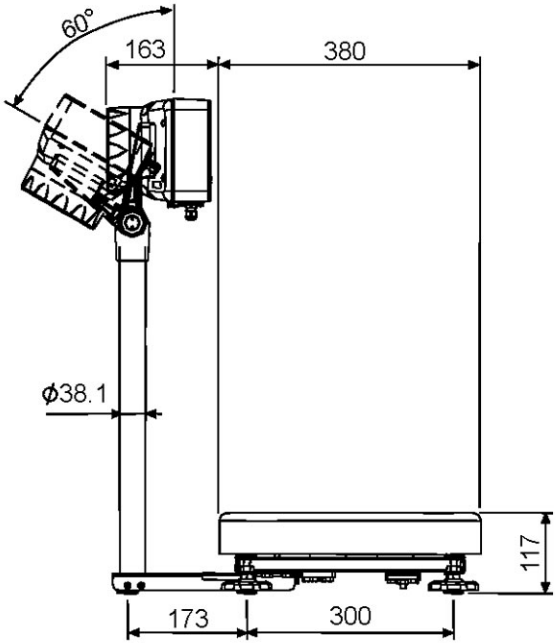

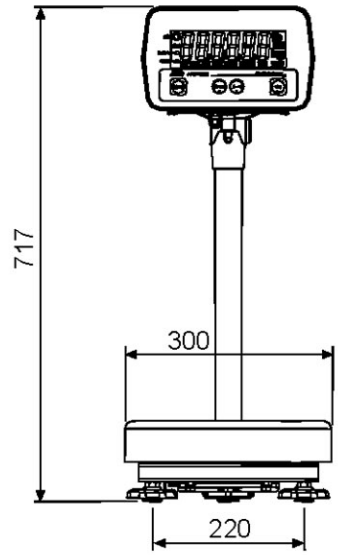

●M2C-60KAL-KA / M2C-150KAL-KA

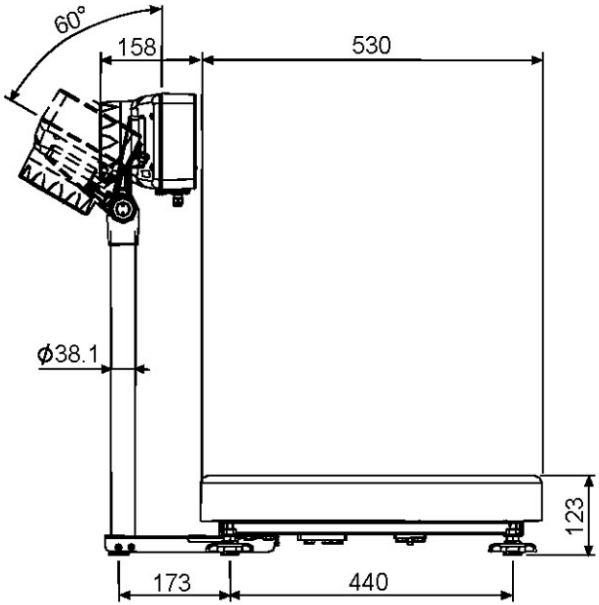

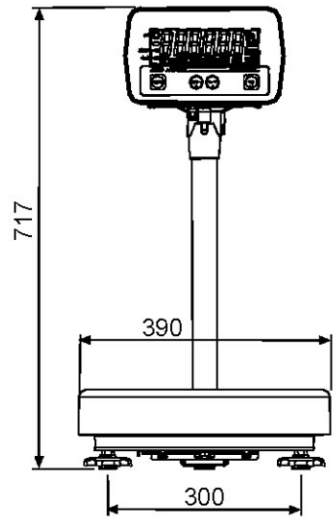

単位：mm